Fonctions mathématiques et filtrage: Formule 66

1) Quelle est la fonction réalisée par le montage suivant:

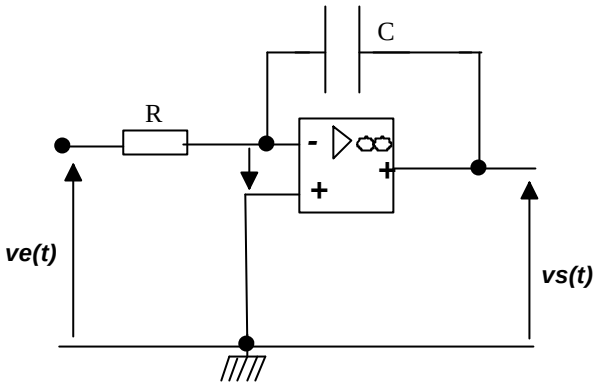

2) Calculer la transmitance de ce filtre. Vers quelle valeur tend la transmitance quand $f \rightarrow 0$? . Quelle est alors la valeur de $v_S(t)$?
Quelle est l'allure du graphe G = f(*f*).

3) On ajoute une résistance R' en parallèle sur le condensateur C. Calculer la nouvelle transmitance du filtre.
Quelle est la nature du filtre ainsi réalisé?
Quelle est l'allure du graphe G' = f(*f*).
Pour quelles valeurs de *f* le deuxième montage joue-t-il le même rôle que le premier?